Electrolux PROFESSIONAL

Movimentazione Stoviglie
Tavolo di prelavaggio per capottine con vasca da sinistra verso destra – 1200 mm

ARTICOLO N°

MODELLO N°

NOME

SIS #

AIA #



865309 (BHHPTB12L) Tavolo di prelavaggio con vasca 500x400 mm, per lavastoviglie a capottina, sinistra vs. destra, 1200 mm

Descrizione

Articolo N°

Per lavastoviglie a capottina. Costruito in acciaio inox 304 AISI. Altezza paraspruzzi 250 mm. N. 2 gambe tubolari a sezione quadrata 40x40 mm su piedini regolabili. Dimensione vasca 500x400x300h mm con tubo troppo pieno e foro di scarico. Direzione cestello: da sinistra a destra.

Approvazione:

Caratteristiche e benefici

- Forniti smontati e facile da rimontare.
- Progettato per cesti lavastoviglie da 500x500 mm.
- Ripiano inferiore e unità di pre-risciacquo disponibili come accessori opzionali.

Costruzione

- Piedini da 50 mm regolabili in altezza per garantire un perfetto allineamento e connessione con gli elementi della zona lavaggio.
- Alzatina inclusa.
- Piani completamente piegati con profilo anti-gocciolamento per una pulizia facile e sicura.
- Tutte le superfici lisce con finitura lucida.
- Gambe quadrate in tubolari da 40x40 mm in acciaio inox AISI 304.
- Interamente in acciaio inox AISI 304.
- Devono essere fissati alla lavastoviglie e dotati di una coppia di piedini all'altra estremità.
- [NOT TRANSLATED]

Accessori opzionali

• - NOT TRANSLATED -	PNC 855381	❑
• Rubinetto con doccia di prelavaggio monoforo (da montare sul piano)	PNC 855385	❑
• Rubinetto con doccia di prelavaggio, leva a gomito e canna, monoforo (da montare sul piano)	PNC 855386	❑
• Rubinetto con doccia di prelavaggio e canna monoforo (da montare sul piano)	PNC 855387	❑
• Ripiano inferiore per tavolo lavaggio, 1200 mm	PNC 865352	❑
• Kit per fissaggio a pavimento di 2 gambe quadre composto da 2 piedini con flange e tasselli.	PNC 865386	❑
• Sifone singolo in plastica da 2 " per lavatoi	PNC 895313	❑

Movimentazione Stoviglie
Tavolo di prelavaggio per capottine con vasca da sinistra verso destra – 1200 mm

Fronte

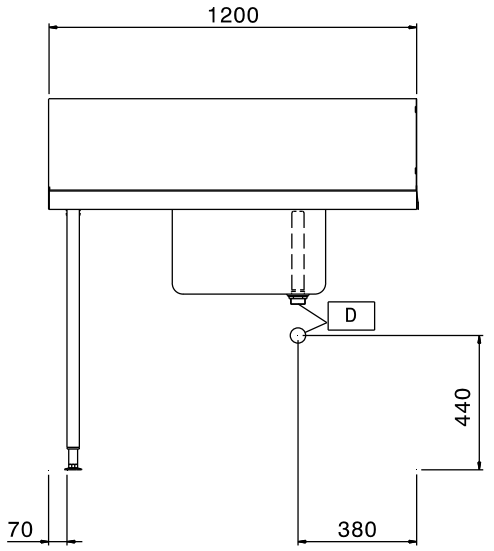

Lato

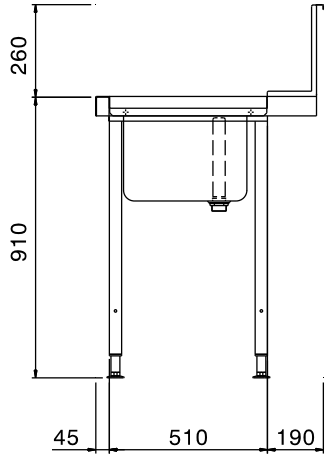

Alto

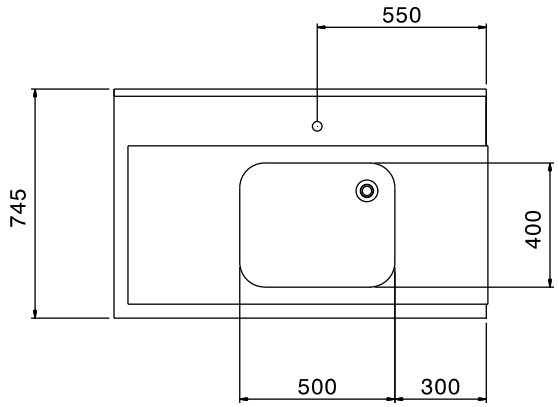

Informazioni chiave

Dimensioni esterne, larghezza:	
865309 (BHHPTB12L)	1200 mm
Dimensioni esterne, profondità:	745 mm
Dimensioni esterne, altezza:	1160 mm
Peso netto:	8 kg
Dimensioni alzatina, Altezza	250 mm
Dimensioni vasca	500x400x300h

L'azienda si riserva il diritto di apportare modifiche ai prodotti senza preavviso